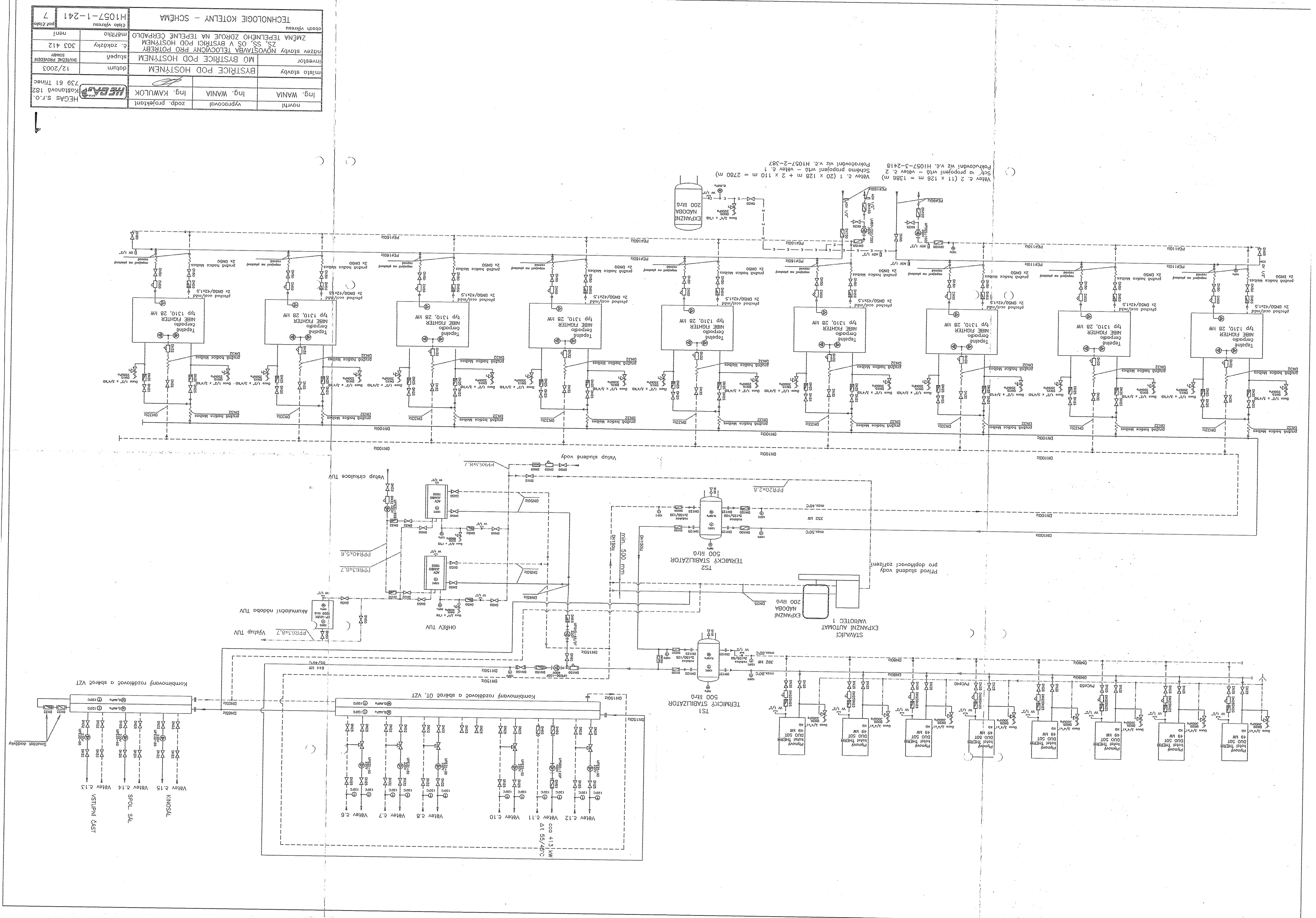
Ing. WANIA
Ing. WANIA
Ing. KAWULOK
HEGAS s.r.o.
Kostanova 182
739 61 Trinec
BYSTŘICE POD HOSTÝNEM
12/2003
TECHNOLOGICKÉ KOTELNY – SCHEMA
H1057-1-241
7
Vstup studené vody
Vstup cirkulace TUV
Vstup TUV
Akumulační nádoba TUV
OHŘEV TUV
STAVAJÍCÍ EXPANZNÍ AUTOMAT VARIOTEC 1
EXPANZNÍ NÁDOBA 200 litrů
TS2 TERMICKÝ STABILIZÁTOR 500 litrů
TS1 TERMICKÝ STABILIZÁTOR 500 litrů
Přívod studené vody pro doplňování zařízení
min. 500 mm
Kombinovaný rozdělovač a sběrač U1, VZT
Kombinovaný rozdělovač a sběrač VZT
Vstup studené vody
Vstup cirkulace TUV
Vstup TUV
Vstup TUV
Vstup studené vody
Vstup studené vody
Vstup studené vody